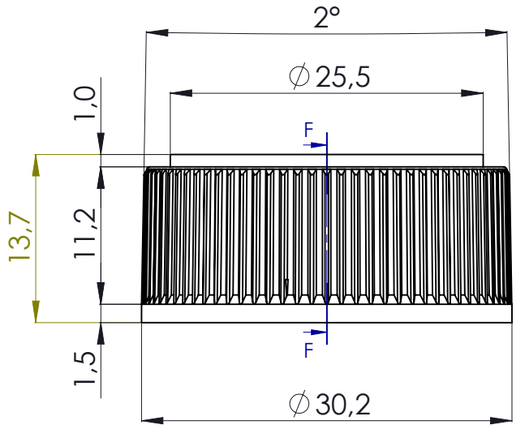

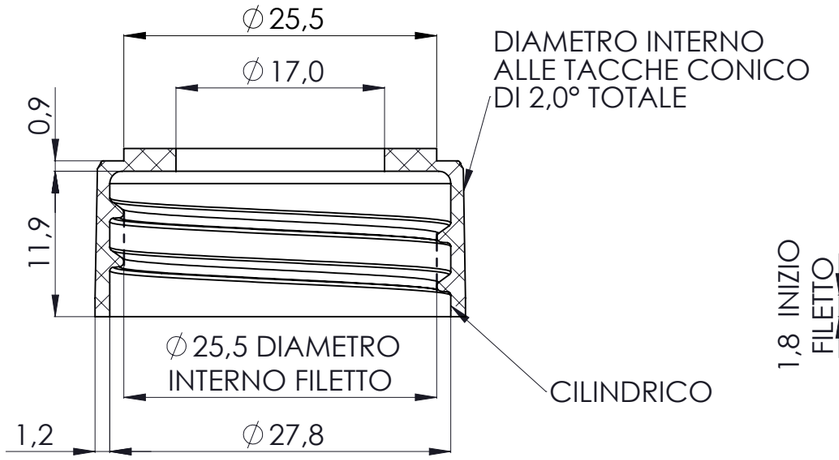

SEZIONE F-F

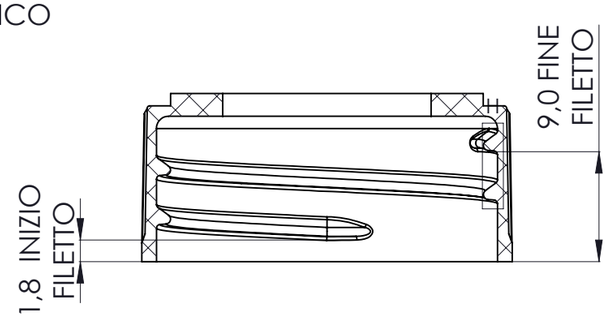

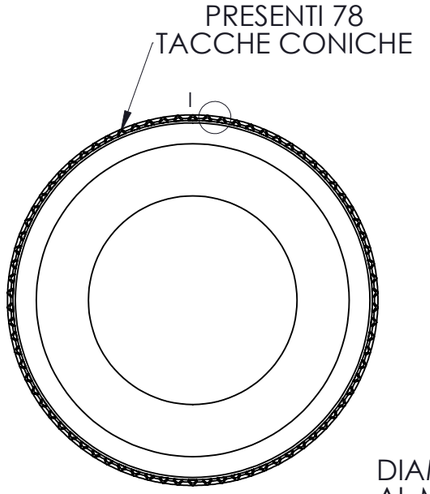

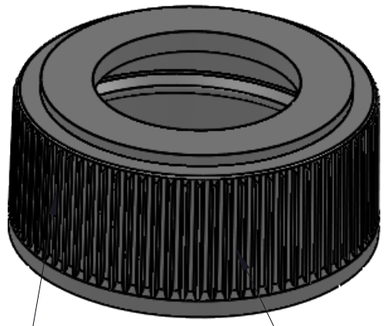

DIAMETRO INTERNO
AL MILLERIGHE ED IL
MILLERIGHE CONICI

MILLERIGHE

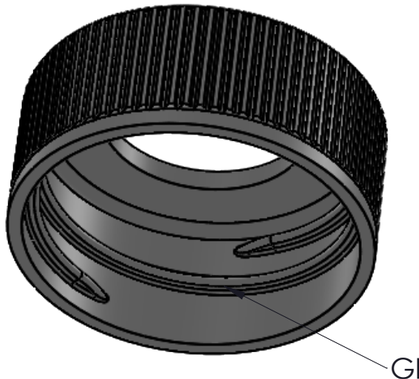

GIRI : 1 e 315°

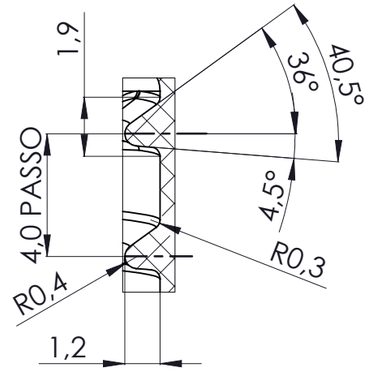

DETTAGLIO H
SCALA 5 : 1

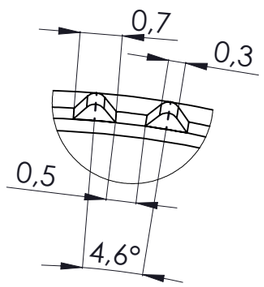

DETTAGLIO I
SCALA 10 : 1

PARTICOLARE SENZA RITIRO, QUOTE PLASTICA.

Data Creazione : martedì 1 dicembre 2020 18:01:08

Data Consegna disegni : 07/02/2020

Tecnoplast snc - Progettazione e costruzione stampi per materie plastiche
Via Vecchia Reale, sn
15062 - Bosco Marengo (AL)
Tel. 0131.29.18.14
Fax 0131.28.88.14
P. IVA 0166 68 00 063

MODIFICHE:

COMMESSE PRECEDENTI :

COMMESSA: 068-20

REVISIONE: 0

PROGETTO: Ghiera28-400_Foro_Ø17,0

DISEGNATO:

APPROVATO:

DESCRIZIONE TAVOLA:

MATERIALE STAMPATO: PP	MATERIALE: PP generico	SCALA: 2:1	DATA: 01/12/2020	
% RITIRO STAMPAGGIO: 1.6	TRATTAMENTO TERMICO:	FORMATO	TAVOLA	
N° CAVITA': 4	DUREZZA:	A3	002	
QUANTITA':	DIMENSIONE:			

QUOTE SENZA TOLLERANZA

	LINEARI			Ø		
	INTERASSI			FORO	ALBERO	ANGOLO
10.00	js6	G6	g6	G6	g6	±5'

	0÷10	10÷125	125÷250	250÷500	ANGOLO
10.0	±0.05	±0.1	±0.15	±0.2	±10'
10	±0.1	±0.2	±0.35	±0.5	±1°

QUOTE	0÷15	16÷35	36÷100	> 100
FIGURA	±0.02	±0.03	±0.04	±0.05

I DISEGNI DEVONO ESSERE RIPOSTI NELLA PROPRIA CARTELLINA

COMPILARE TABELLA POSTERIORE PER ORE DI LAVORAZIONE

Questo disegno è di proprietà della Tecnoplast snc di Bosco Marengo (AL).
Ogni sua riproduzione o diffusione è rigorosamente vietata.

068-20_002_Ghiera_Dropper_28-400_MR_Foro_Ø17,0