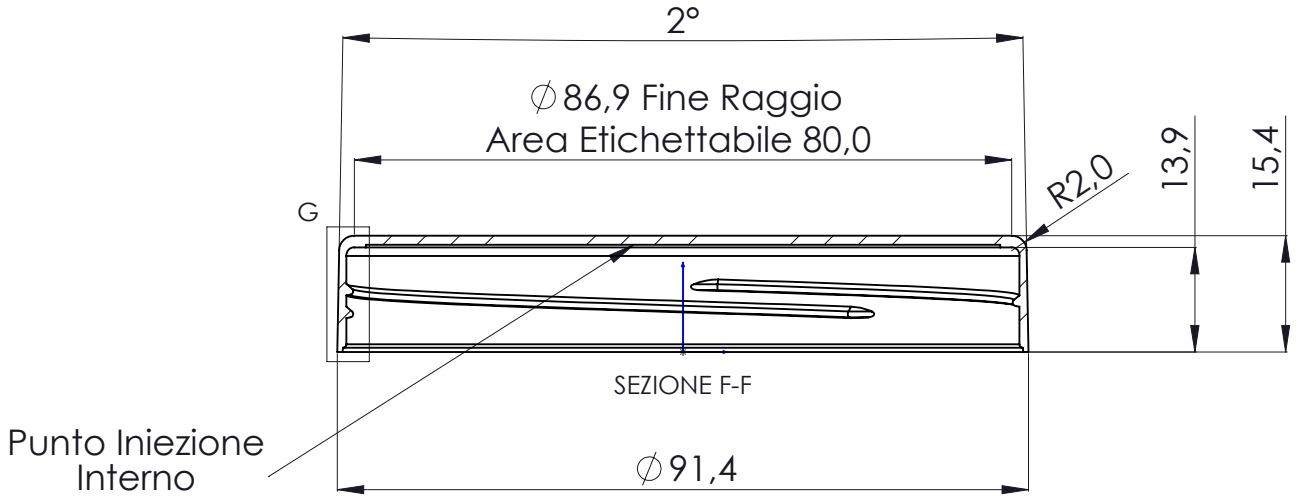

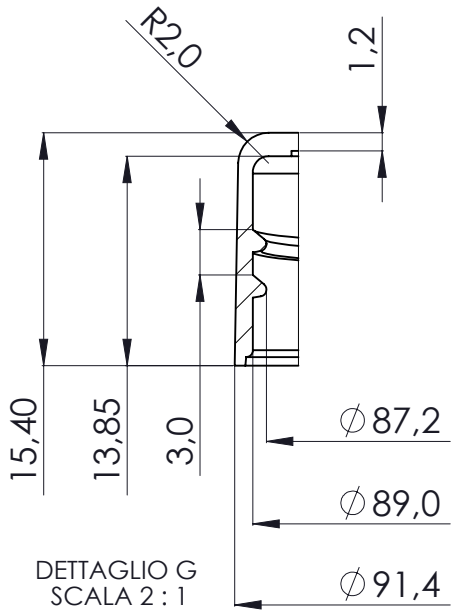

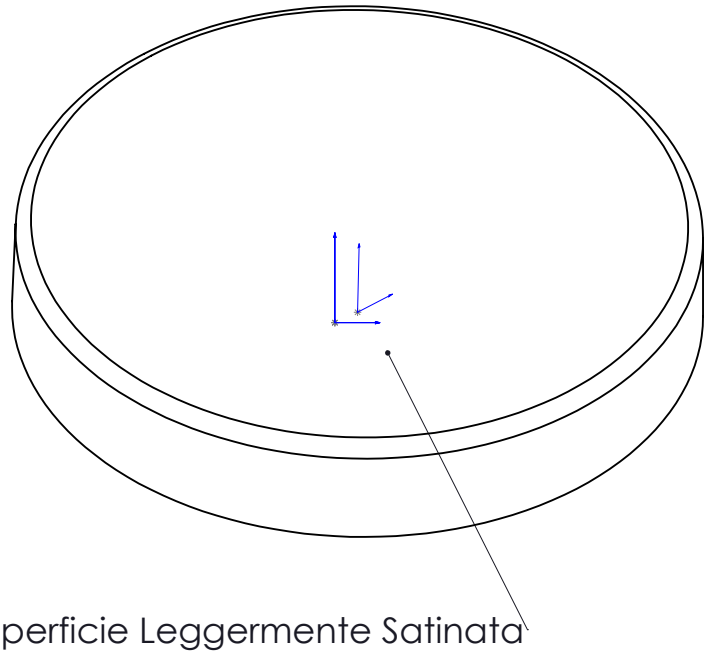

Su Tutte Le Quote Tolleranza ± 0.2

ARS

Ars Srl - Stampaggio Materie Plastiche
Via Vecchia Reale, sn
15062 - Bosco Marengo (Al)
Tel. 0131.29.18.13
Fax 0131.28.88.14
P. IVA 0181 90 80 068

MODIFICHE

COMMESSA	004-13
PROGETTO:	T100E
IMPILAGGIO :	
SCATOLA :	
DESCRIZIONE TAVOLA:	T100E
MATERIALE :	
SCALA:	1:1
DATA:	24/01/2013
FORMATO	A4
TAVOLA	
DIMENSIONE:	
File:	T250E

Questo disegno è di proprietà della Tecnoplast snc di Bosco Marengo (Al).
Ogni sua riproduzione o diffusione è rigorosamente vietata.