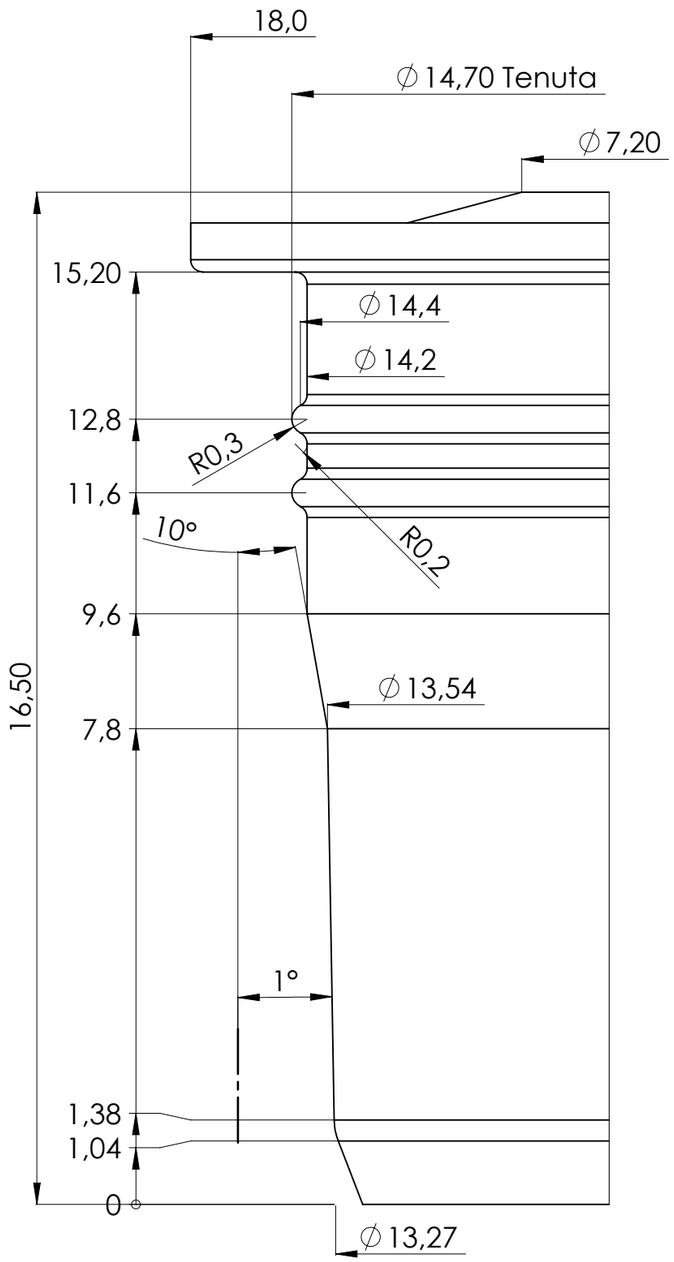

DETTAGLIO B
SCALA 10 : 1

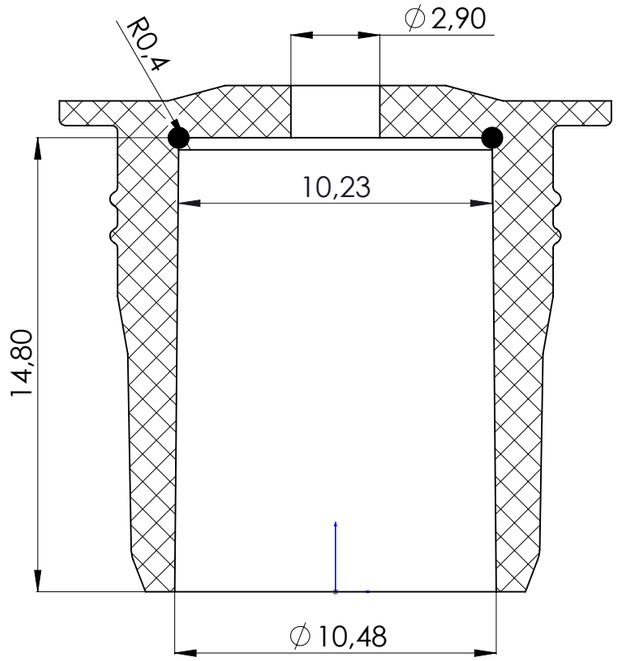

DETTAGLIO C
SCALA 5 : 1

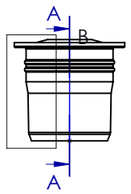

C

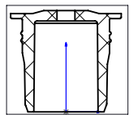

SEZIONE A-A

Tecnoplast snc - Progettazione e costruzione stampi per materie plastiche
Via Vecchia Reale, sn
15062 - Bosco Marengo (AL)
Tel. 0131.29.18.14
Fax 0131.28.88.14
P. IVA 0166 68 00 063

MODIFICHE:

COMMESSE PRECEDENTI :

COMMESSA	073-17
PROGETTO:	Riduttore
DISEGNATO:	
APPROVATO:	
DESCRIZIONE TAVOLA:	073-17_001_Riduttore d3
MATERIALE STAMPATO:	Pehd
% RITIRO STAMPAGGIO:	2
N° CAVITA':	4
QUANTITA':	
MATERIALE:	PE a densità alta
TRATTAMENTO TERMICO:	-
DUREZZA:	
DIMENSIONE:	
SCALA:	1:1
DATA:	13/11/2017
FORMATO	A3
TAVOLA	001

QUOTE SENZA TOLLERANZA

	INTERASSI			FORO	ALBERO	ANGOLO
10.00	js6	G6	g6	G6	g6	±5'

	0÷10	10÷125	125÷250	250÷500	ANGOLO
10.0	±0.05	±0.1	±0.15	±0.2	±10'
10	±0.1	±0.2	±0.35	±0.5	±1°

QUOTE	0÷15	16÷35	36÷100	> 100
FIGURA	±0.02	±0.03	±0.04	±0.05

I DISEGNI DEVONO ESSERE RIPOSTI NELLA PROPRIA CARTELLINA

COMPILARE TABELLA POSTERIORE PER ORE DI LAVORAZIONE

File: 073-17_001_Riduttore d3

Questo disegno è di proprietà della Tecnoplast snc di Bosco Marengo (AL).
Ogni sua riproduzione o diffusione è rigorosamente vietata.