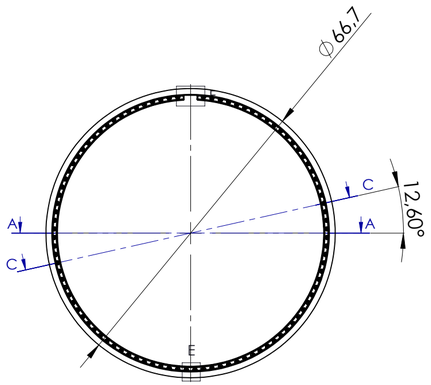

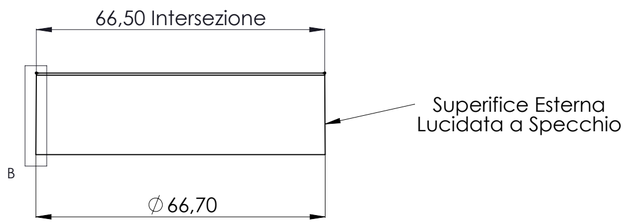

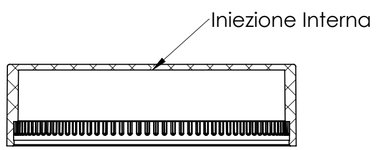

SEZIONE A-A

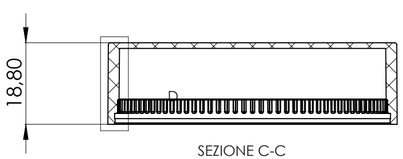

SEZIONE C-C

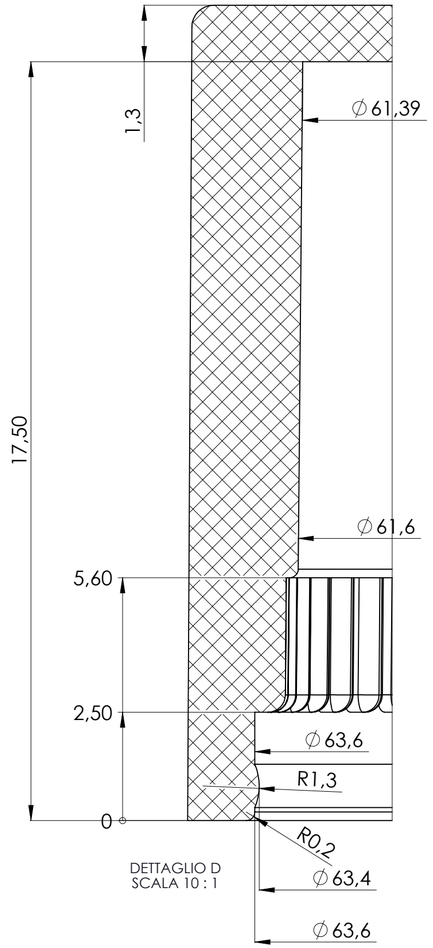

DETTAGLIO D
SCALA 10 : 1

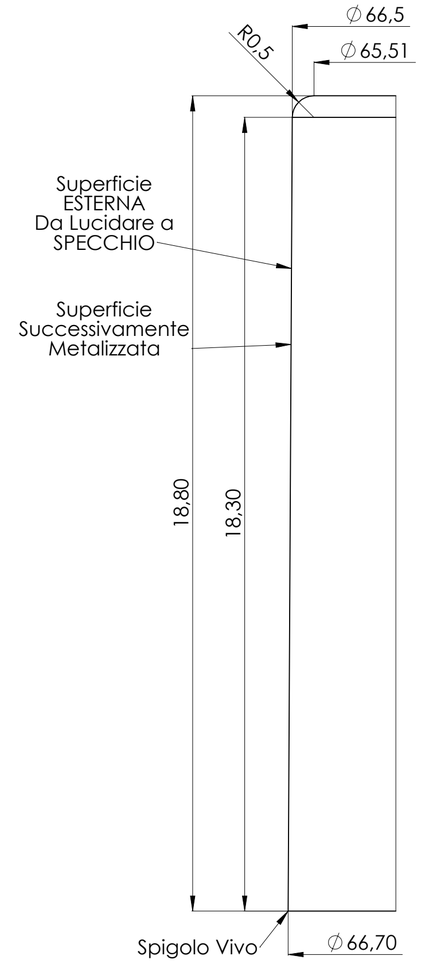

DETTAGLIO B
SCALA 10 : 1

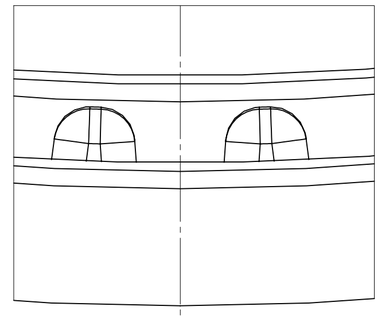

DETTAGLIO E
SCALA 20 : 1

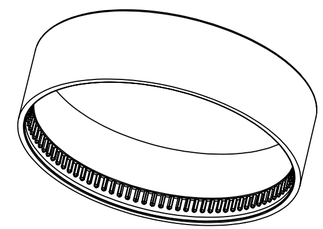

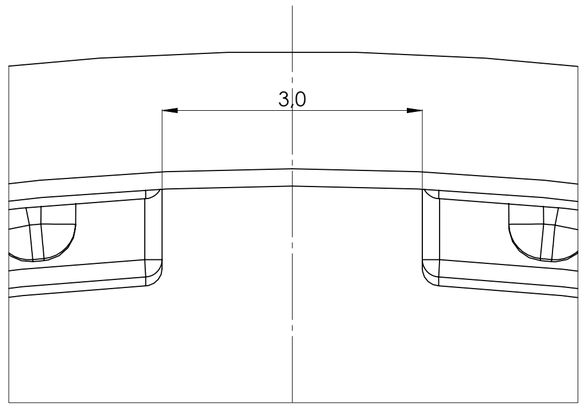

DETTAGLIO F
SCALA 20 : 1

Tecnoplast snc - Progettazione e costruzione stampi per materie plastiche
Via Vecchia Reale, sn
15062 - Bosco Marengo (Al)
Tel. 0131.29.18.14
Fax 0131.28.88.14
P. IVA 0166 68 00 063

MODIFICHE:

COMMESSE PRECEDENTI :

COMMESSA	PROGETTO:			
069-17	TSuperiore			
DISEGNATO:	DESCRIZIONE TAVOLA: 069-17_001_Sublimia Superiore			
APPROVATO:				
MATERIALE STAMPATO: ABS	MATERIALE: ABS generico	SCALA: 1:1	DATA: 30/10/2017	
% RITIRO STAMPAGGIO: 0.6	TRATTAMENTO TERMICO:	FORMATO	TAVOLA	
N° CAVITA': 1	DUREZZA:	A2	001	
QUANTITA':	DIMENSIONE:			

QUOTE SENZA TOLLERANZA

	INTERASSI			FORO	ALBERO	ANGOLO
10,00	js6	G6	g6	G6	g6	±5'
	0÷10	10÷125	125÷250	250÷500		ANGOLO
10,0	±0,05	±0,1	±0,15	±0,2		±10'
10	±0,1	±0,2	±0,35	±0,5		±1°
QUOTE	0÷15	16÷35	36÷100	> 100		
FIGURA	±0,02	±0,03	±0,04	±0,05		

I DISEGNI DEVONO ESSERE RIPOSTI NELLA PROPRIA CARTELLINA

COMPILARE TABELLA POSTERIORE PER ORE DI LAVORAZIONE

File: 069-17_001_Sublimia Superiore

Questo disegno è di proprietà della Tecnoplast snc di Bosco Marengo (Al).
Ogni sua riproduzione o diffusione è rigorosamente vietata.